ТРИЭЛЬ МЕБЕЛЬ

Санкт-Петербург, ул. Херсонская, д. 40, лит. А, пом. 4-Н
(812) 748-17-98

Москва, Москва, улица Красина, 7с1
(495) 281-53-40

Мебель для персонала "LOFTIS"

Основные цвета: Дуб Бофорд/Черный, Сосна Эдмонт/Черный *Регион: Москва / Санкт-Петербург* *Цены в рублях на 24.04.2024*

Изображение	Артикул	Габаритные размеры	Описание	Вес (кг)	Объем (м.куб.)	Цена
Столы						
	LST 1380	1360x800x750	Столешница из ЛДСП т.25мм с кромкой ABS т.2мм по периметру. Металлокаркас из профиля трубы 20x20x1,5мм, цвет - черный, комплектуется регулируемой опорой.	28.7	0.071	18,450.00
	LST 1580	1560x800x750		31.7	0.077	19,410.00
	LST 1780	1760x800x750		30.8	0.081	20,345.00
Фронтальные панели						
	LDST 1310	1310x18x350	Панель из ЛДСП т.18мм с кромками ABS т.2мм по периметру и комплектуется кронштейнами из профиля трубы 20x20x1,5 "Г" - образной формы. Комплектуются саморезами	8.2	0.020	3,810.00
	LDST 1510	1510x18x350		9.2	0.020	4,110.00
	LDST 1710	1710x18x350		10.4	0.020	4,420.00
Брифинг-приставка						
	LB 1270	1200x700x750	Столешница брифинга из ЛДСП т.25мм с кромкой ABS т.2мм по периметру. Рама опоры и траверса из профиля трубы 20x20x1,5мм, цвет - черный, комплектуется регулируемой опорой.	19.5	0.045	11,360.00
Столы двойные						
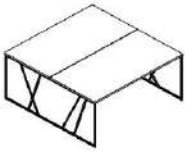	LWST 1316	1360x1606x750	Столешницы из ЛДСП т.25мм с кромкой ABS т.2мм по периметру. Металлокаркас из профиля трубы 20x20x1,5мм, цвет - черный, комплектуется регулируемой опорой.	56.8	0.142	34,100.00
	LWST 1516	1560x1606x750		62.8	0.154	36,050.00
	LWST 1716	1760x1606x750		66.8	0.162	37,900.00
Стол журнальный						
	LCT 6060	600x600x400	Столешница из ЛДСП т.25мм с кромкой ABS т.2мм по периметру. Металлокаркас из профиля трубы 20x20x1,5мм, цвет - черный, комплектуется регулируемой опорой.	12.0	0.024	10,440.00
Стол для переговоров						
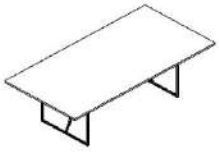	LCT 2412	2400x1200x750	Столешница из ЛДСП т.25мм с кромкой ABS т.2мм по периметру. Металлокаркас из профиля трубы 20x20x1,5мм, цвет - черный, комплектуется регулируемой опорой.	60.7	0.135	29,050.00
Столы компьютерные						
	LMST 1515	1560x842x1517	Столешница из ЛДСП т.25мм с кромкой ABS т.2мм по периметру. Полки из ЛДСП т.18мм с кромками ABS т. 0,45мм. Металлокаркас из профиля трубы 20x20x1,5мм, цвет - черный, комплектуется регулируемой опорой.	58.0	0.111	42,700.00
	LCD 1160	1042x600x1500	Столешница из ЛДСП т.25мм с кромкой ABS т.2мм по периметру. Полки из ЛДСП т.18мм с кромками ABS т.0,45мм. Металлокаркас из профиля трубы 20x20x1,5мм, цвет - черный, комплектуется регулируемой опорой.	34.7	0.086	25,260.00
Тумбы						
	LMC-3D.A	461x445x636	Каркас тумбы из ЛДСП т.18мм с кромками ABS т.0,45 и 2мм. Комплектуется 3-мя ящиками и колесной опорой - 2 со стопором, 2 без стопора. Ручка металлическая с межцентровым расстоянием 320 мм, цвет - черный. Направляющие шариковые.	25.7	0.047	13,470.00
	LLC-3D.A	461x800x750	Каркас тумбы из ЛДСП т.18мм с кромками ABS т.0,45 и 2мм. Комплектуется 3-мя ящиками. Верхний ящик с замком. Направляющие шариковые. Ручка металлическая с межцентровым расстоянием 320 мм, цвет - черный. Каркас тумбы устанавливается на металлокаркас из профиля трубы 20x20x1,5мм, цвет металлокаркаса - черный	45.2	0.081	23,530.00

	LSC-3D.A	**904x445x750**	Каркас тумбы из ЛДСП т.18мм с кромками ABS т.0,45 и 2мм. Комплектуется 3-мя ящиками и полкой, расположение универсальное. Направляющие шариковые. Ручка металлическая с межцентровым расстоянием 320 мм, цвет - черный. Каркас тумбы устанавливается на металлокаркас из профиля трубы 20x20x1,5мм, цвет металлокаркаса - черный	**45.2**	**0.081**	**24,120.00**

ТРИЭЛЬ МЕБЕЛЬ

Санкт-Петербург, ул. Херсонская, д. 40, лит. А, пом. 4-Н
(812) 748-17-98

Москва, Москва, улица Красина, 7с1
(495) 281-53-40

Изображение	Артикул	Габаритные размеры	Описание	Вес (кг)	Объем (м.куб.)	Цена
Каркас гардероба						
	LCW 80	800x430x2253	Каркас гардероба из ЛДСП т.18мм, задняя стенка из ХДФ т.3,2мм, комплектуется 2-мя полками и 2-мя выдвижными штангами для одежды и регулируемыми опорами	44.00	0.09	16,200.00
Стеллажи						
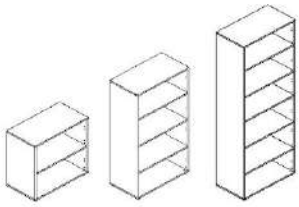	LLC 80	800x430x781	Каркас шкафа из ЛДСП т.18мм, задняя стенка ХДФ т.3,2мм. Полки в каркасах на полкодержателях с возможностью переустановки.	24.00	0.04	8,300.00
	LMC 80	800x430x1517		38.00	0.08	14,020.00
	LHC 80	800x430x2253		56.00	0.11	19,750.00
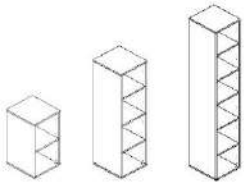	LLC 40	400x430x781	Каркас шкафа из ЛДСП т.18мм, задняя стенка ХДФ т.3,2мм. Полки в каркасах на полкодержателях с возможностью переустановки.	16.00	0.03	5,840.00
	LMC 40	400x430x1517		26.00	0.06	11,500.00
	LHC 40	400x430x2253		39.00	0.08	14,290.00
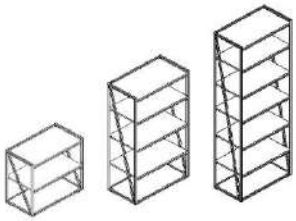	LMLC 80	800x430x781	Стеллаж широкий открытый из профиля трубы 20x20мм, черного цвета. Комплектуется регулируемыми опорами и полками из ЛДСП т.18мм с кромками ABS т.0,45мм. Полки в каркасах с возможностью переустановки.	24.30	0.04	19,910.00
	LMMC 80	800x430x1517		30.70	0.07	30,580.00
	LMHC 80	800x430x2253		53.00	0.1	40,520.00
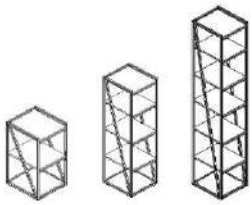	LMLC 40	400x430x781	Стеллаж узкий открытый из профиля трубы 20x20мм, черного цвета. Комплектуется регулируемыми опорами и полками из ЛДСП т.18мм с кромками ABS т.0,45мм. Полки в каркасах с возможностью переустановки.	15.00	0.03	16,310.00
	LMMC 40	400x430x1517		23.70	0.05	24,620.00
	LMHC 40	400x430x2253		34.00	0.08	32,390.00
Двери						
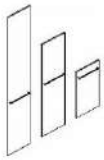	LLD 40-1	394x18x734	Двери из ЛДСП т.18мм с кромкой ABS т.2мм по периметру, комплектуются петлями с доводчиком и без, металлической ручкой прямоугольной формы с межцентровым расстоянием 320мм.	4.50	0.012	2,620.00
	LMD 40-1	394x18x1470		6.50	0.022	4,550.00
	LHD 40-1	394x18x2206		11.00	0.033	5,960.00
	LLD 40-2	790x18x734	Двери из ЛДСП т.18мм с кромкой ABS т.2мм по периметру, комплектуются петлями с доводчиком и без, металлической ручкой прямоугольной формы с межцентровым расстоянием 320мм.	8.50	0.015	5,610.00
	LMD 40-2	790x18x1470		13.00	0.029	8,680.00
	LHD 40-2	790x18x2206		21.00	0.042	11,345.00
	LMRG 40 (L/R)	790x20x1470	Стеклянная дверь в рамке из профиля 20x20 черного цвета, комплектуется металлической ручкой прямоугольной формы с межцентровым расстоянием 320мм. Стекло тонированное темное. Дверь комплектуется 2-мя петлями с доводчиком и 2-мя петлями без доводчика.	12.00	0.021	13,660.00
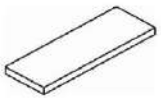	2_B532	2046x486x94	Ящик - тара из ЛДСП, для перевозки стеклянных дверей	5.00	0.040	2,540.00

Санкт-Петербург, ул. Херсонская, д. 40, лит. А, пом. 4-Н
(812) 748-17-98

Москва, Москва, улица Красина, 7с1
(495) 281-53-40

Комплектация шкафов серии LOFTIS

Двери:			Стёкла:		
	LLD 40-1	дверь низкая		LLRG 40	дверь низкая
	LMD 40-1	дверь средняя		LMRG 40	дверь средняя
	LHD 40-1	дверь высокая			

Шкафы широкие

Название	Изображение	Артикул	Кол.	Состоит						Цена
				Стеллаж	кол.	Дверь	кол.	Стекло+фурнитура	кол.	
Шкаф с глухими дверьми 800x430x2253		LHC 80.1	1	LHC 80	1	LHD 40-2	1			31,095.00
Шкаф комбинированный 800x430x2253		LHC 80.2	1	LHC 80	1	LLD 40-2	1	LMRG 40-1(L/R)	2	52,680.00
Шкаф с глухими средними и малыми дверьми 800x430x2253	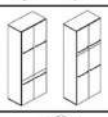	LHC 80.3	1	LHC 80	1	LMD 40-2 LLD 40-2	1 1			34,040.00
Шкаф с 2-мя комплектами глухих малых дверей 800x430x2253		LHC 80.4	1	LHC 80	1	LLD 40-2	2			30,970.00
Шкаф с 1 комплектом глухих малых дверей 800x430x2253		LHC 80.5	1	LHC 80	1	LLD 40-2	1			25,360.00
Шкаф с глухими средними дверьми 800x430x2253		LHC 80.6	1	LHC 80	1	LMD 40-2	1			28,430.00
Шкаф с 3-мя комплектами глухих малых дверей 800x430x2253		LHC 80.8	1	LHC 80	1	LLD 40-2	3			36,580.00
Шкаф с глухими средними дверьми 800x430x1517		LMC 80.1	1	LMC 80	1	LMD 40-2	1			22,700.00
Шкаф со стеклянными дверьми 800x430x1517		LMC 80.2	1	LMC 80	1			LMRG 40-1(L/R)	2	41,340.00
Шкаф с 2-мя комплектами глухих малых дверей 800x430x1517		LMC 80.4	1	LMC 80	1	LLD 40-2	2			25,240.00
Шкаф с комплектом глухих малых дверей 800x430x1517		LMC 80.5	1	LMC 80	1	LLD 40-2	1			19,630.00
Шкаф с глухими малыми дверьми 800x430x781		LLC 80.1	1	LLC 80	1	LLD 40-2	1			13,910.00
Название	**Изображение**	**Артикул**	**Кол**	**Состоит**						**Цена**
				каркас	кол.	дверь	кол.	Стекло+фурнитура	кол.	
Гардероб 800x430x2253		LCW 80.1	1	LCW 80	1	LHD 40-2	1			27,545.00

Шкафы узкие комплектуются деревянными дверьми, а также стеклянными дверьми в раме

Название	Изображение	Артикул	Кол.	Состоит						Цена
				Стеллаж	кол.	Дверь	кол.	Стекло+фурнитура	кол.	
Шкаф колонка с глухой дверью 400x430x2253		LHC 40.1	1	LHC 40	1	LHD 40-1	1			20,250.00
Шкаф колонка комбинированая 400x430x2253	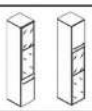	LHC 40.2 (L/R)	1	LHC 40	1	LLD 40-1	1	LMRG 40-1(L/R)	1	30,570.00
Шкаф колонка с глухими малыми и средними дверьми 400x430x2253		LHC 40.3	1	LHC 40	1	LMD 40-1	1			21,460.00
						LLD 40-1	1			
Шкаф колонка с глухими малыми дверьми 400x430x2253		LHC 40.4	1	LHC 40	1	LLD 40-1	2			19,530.00
Шкаф колонка с глухой малой дверью 400x430x1188		LHC 40.5	1	LHC 40	1	LLD 40-1	1			16,910.00
Шкаф колонка с глухой средней дверью 400x430x2253		LHC 40.6	1	LHC 40	1	LMD 40-1	1		1	18,840.00
Шкаф колонка с глухими малыми дверьми 400x430x2253		LHC 40.8	1	LHC 40	1	LLD 40-1	3			22,150.00
Шкаф колонка с глухой средней дверью 400x430x1517		LMC 40.1	1	LMC 40	1	LMD 40-1	1			16,050.00
Шкаф колонка со стеклянной дверью 400x430x1517		LMC 40.2(L/R)	1	LMC 40	1			LMRG 40-1(L/R)	1	25,160.00
Шкаф колонка с 2-мя глухими малыми дверьми 400x430x1517		LMC 40.4	1	LMC 40	1	LLD 40-1	2			16,740.00
Шкаф колонка с глухой малой дверью 400x430x1517		LMC 40.5	1	LMC 40	1	LLD 40-1	1			14,120.00
Шкаф колонка с глухой малой дверью 400x430x781		LLC 40.1	1	LLC 40	1	LLD 40-1	1			8,460.00

Санкт-Петербург, ул. Херсонская, д. 40, лит. А, пом. 4-Н
(812) 748-17-98

Москва, Москва, улица Красина, 7с1
(495) 281-53-40

Акустические экраны RAND Acoustic

Цвета: *Bravo blue, Bravo grey, Tempo 5 (Морковный) выводится, Tempo 8 (Зеленый), Tempo 7 (Синий), Tempo 10 (Серый), Tempo 9 (Графит), Красный 26-22, Зеленый С-30, Синий С-06*

Изображение	Артикул	Габаритные размеры	Описание	Вес (кг)	Объем (м.куб.)	Цена
Экраны фронтальные со штыревыми кронштейнами						
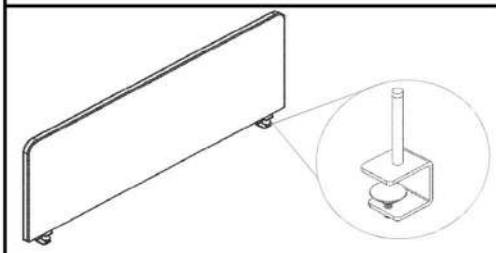	XAFP 1365	1360x30x500	Экраны фронтальные звукопоглощающие выполнены на основе ЛДСП и звукопоглощающего слоя пенополиуретана с каждой стороны. Внешняя обивка – высокопрочная мебельная ткань из 100% полиэстера. Экраны комплектуются специальными штыревыми кронштейнами со струбциной для крепления к передней части столешницы. Толщина металла струбцины – 4 мм, диаметр штыря – 8 мм.	9.00	0.026	7,200.00
	XAFP 1565	1560x30x500		12.00	0.029	7,780.00
	XAFP 1765	1760x30x500		13.50	0.033	8,355.00
	XAFP 1366	1360X30X600		9.50	0.031	7,500.00
	XAFP 1566	1560x30x600		12.50	0.035	8,400.00
	XAFP 1766	1760x30x600		13.00	0.039	9,300.00
Экраны торцевые со штыревыми кронштейнами						
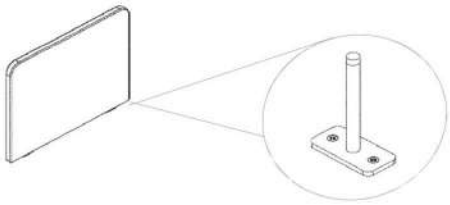	XASP 750	760x30x500	Экраны торцевые звукопоглощающие выполнены на основе ЛДСП и звукопоглощающего слоя пенополиуретана с каждой стороны. Внешняя обивка – высокопрочная мебельная ткань из 100% полиэстера. Экраны комплектуются специальными штыревыми кронштейнами для крепления к боковой стороне столешницы. Толщина металла в основании кронштейна – 4 мм, диаметр штыря – 8 мм.	5.350	0.014	5,075.00
	XASP 760	760x30x600		6.45	0.017	5,170.00

Техническая информация по установке кронштейна струбцина

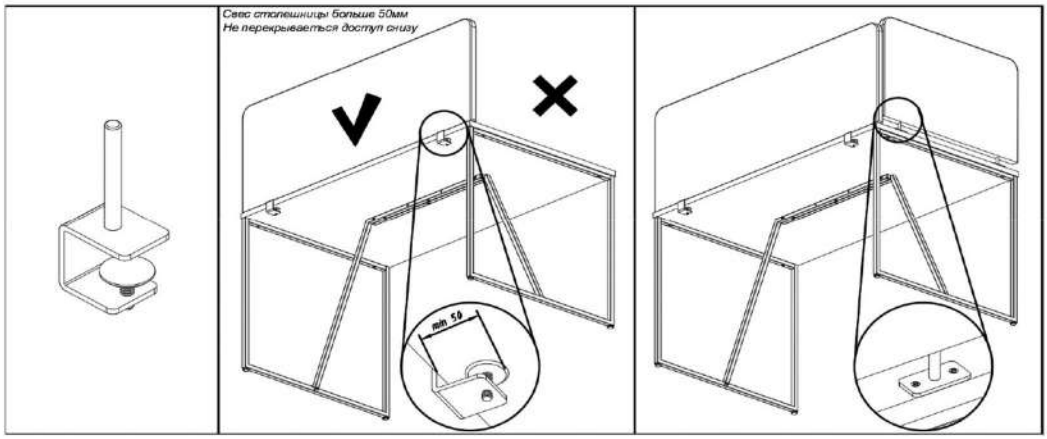

Санкт-Петербург, ул. Херсонская, д. 40, лит. А, пом. 4-Н
(812) 748-17-98

Москва, Москва, улица Красина, 7с1
(495) 281-53-40

Компоновки элементов

Комбинация №1

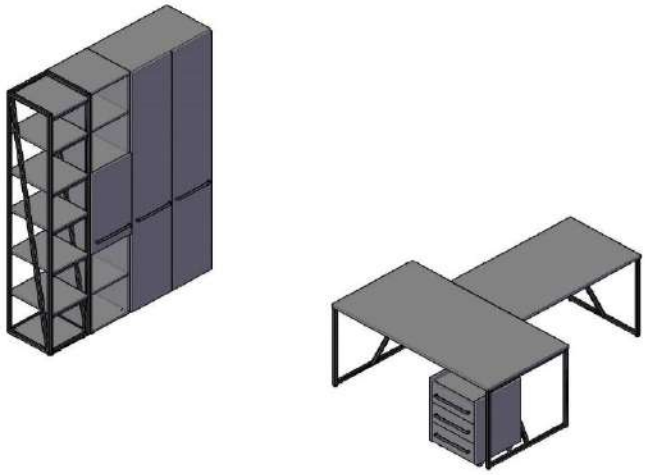

Цена: 121,085.00

Наименование/Артикул	Количество	Цена
Стол LST 1580	1	19,410.00
Брифинг LB 1270	1	11,360.00
Тумба LMC-3D.A	1	13,470.00
Каркас гардероба LCW 80	1	16,200.00
Двери высокие LHD 40-2	1	11,345.00
Стеллаж LHC 40	1	14,290.00
Дверь LLD 40-1	1	2,620.00
Стеллаж LMHC 40	1	32,390.00

Комбинация №2

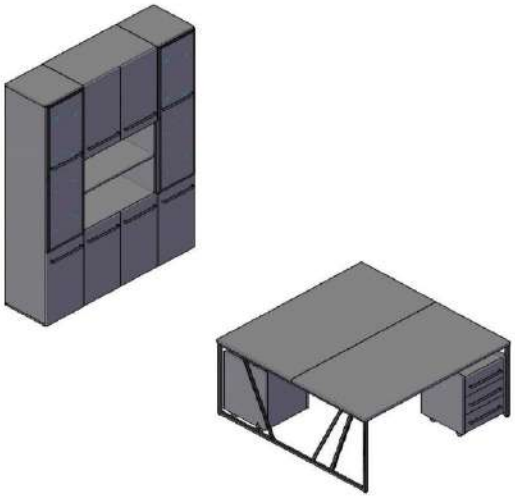

Цена: 155,100.00

Наименование/Артикул	Количество	Цена
Стол двойной LWST 1516	1	36,050.00
Тумба LMC 3D.A	2	26,940.00
Стеллаж LHC 40	2	28,580.00
Стеллаж LHC 80	1	19,750.00
Двери стеклянные LMRG 40	2	27,320.00
Двери низкие LLD 40-2	2	11,220.00
Двери низкие LLD 40-1	2	5,240.00

Комбинация №3

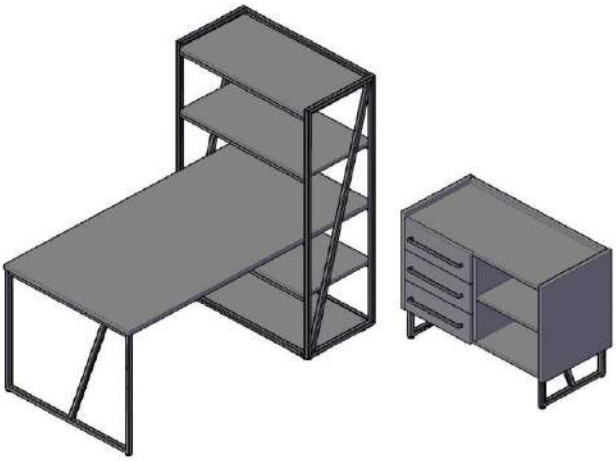

Цена: 66,820.00

Наименование/Артикул	Количество	Цена
Стол компьютерный LMST 1515	1	42,700.00
Тумба сервисная LSC 3D.A	1	24,120.00